Leszek Ogonowski
PROFESJONALNE TRANSFORMATORY

LO D20-1

Standard Drossel Uebertrager sind mit 0,5mm Kern bestueckt. Alle Drossel kann auf geglühten Kern hergestellt werden. Aufpreis für 0,3mm geglühten Kern beträgt 13€. Für die Drossel passt eine OT-10 Vollhaube (siehe Zubehörbereich)

Legende

R	Lastresistanz	preis	Preis inkl. Steuer
gewicht	Gesamtgewicht	Imax	Max. Anodenstrom
groesse	ca. Ausmessung	kern	Kerntyp
L	Andodeninduktiwitaet bei f = 120Hz		

Specyfikacje

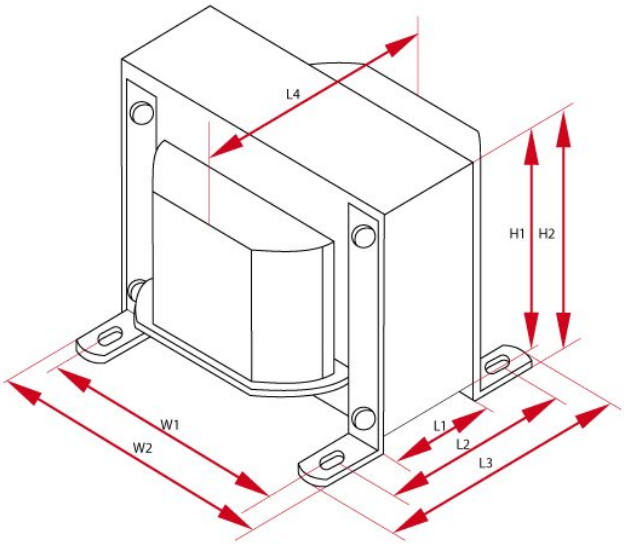

Drossel - LO D20-1								
L	R	I_{max}	Kern	Groesse W	Groesse H	Groesse L	Gewicht	Stueckzahl
20 H	140 Ω	200 mA	EI84/42	W1 - 70 mm W2 - 84 mm W3 - - mm	H1 - 70 mm H2 - 74 mm	L1 - 42 mm L2 - 60 mm L3 - 72 mm L4 - 82 mm	1.9 kG	1