Leszek Ogonowski
PROFESJONALNE TRANSFORMATORY

LO D3-1

Standard Drossel Uebertrager sind mit 0,5mm Kern bestueckt. Alle Drossel kann auf geglühten Kern hergestellt werden. Aufpreis für 0,3mm geglühten Kern beträgt 15€. Für die Drossel passt eine OT-10 Vollhaube (siehe Zubehörbereich)

Legende

L	Andodeninduktiwitaet bei f = 120Hz	R	Lastresistanz
Imax	Max. Anodenstrom	groesse	ca. Ausmessung
preis	Preis inkl. Steuer	kern	Kerntyp
gewicht	Gesamtgewicht		

Specyfikacje

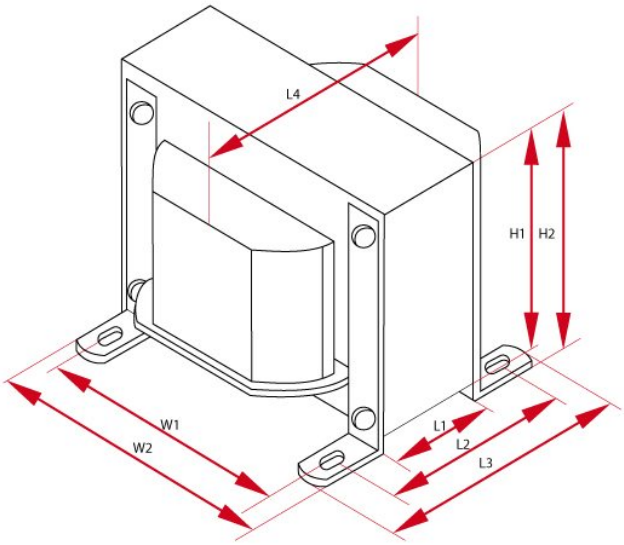

Drossel - LO D3-1								
L	R	I_{max}	Kern	Groesse W	Groesse H	Groesse L	Gewicht	Stueckzahl
3 H	21 Ω	700 mA	EI84/42	W1 - 70 mm W2 - 84 mm W3 - - mm	H1 - 70 mm H2 - 74 mm	L1 - 42 mm L2 - 60 mm L3 - 72 mm L4 - 82 mm	1.9 kG	1