Leszek Ogonowski
PROFESJONALNE TRANSFORMATORY

TS180-5

Die OT12 Abdeckung passt perfekt zu diesem Transformator. Der Aufpreis für den geglühten Kern beträgt 18 €.

Legende

$U_{n/In}$	Ausgangsspannung bei Ausgangsstrom	kern	Kerntyp
f_{zas}	Frequenz	groesse	ca. Ausmessung
gewicht	Gesamtgewicht	preis	Preis inkl. Steuer
U_{we}	Eingangsspannung	P_{max}	Max. Leistung

Specyfikacje

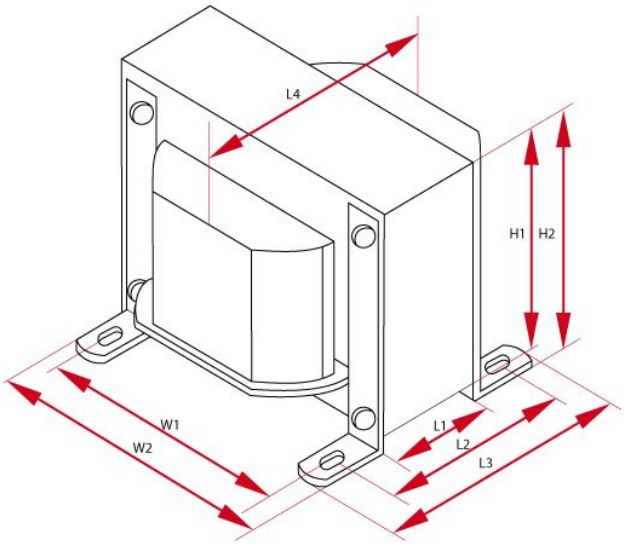

Netztransformatoren - TS180-5							
P_{max}	U_{in}	F_z	Kern	Groesse W	Groesse H	Groesse L	Gewicht
180 W	230 V	50 Hz	EI96/59	W1 - 80 mm W2 - 96 mm W3 - - mm	H1 - 80 mm H2 - 84 mm	L1 - 59 mm L2 - 90 mm L3 - 106 mm L4 - 94 mm	3.2 kg
U_{a1}	U_{a2}	U_{a3}	U_{a4}	U_{a5}	U_{a6}	U_{a7}	U_{a8}
300-0-300V/0,16A	6,3V/1A	3,15-0-3,15V/4A	-	-	-	-	-
Osłona	Stueckzahl						
OT12	1						